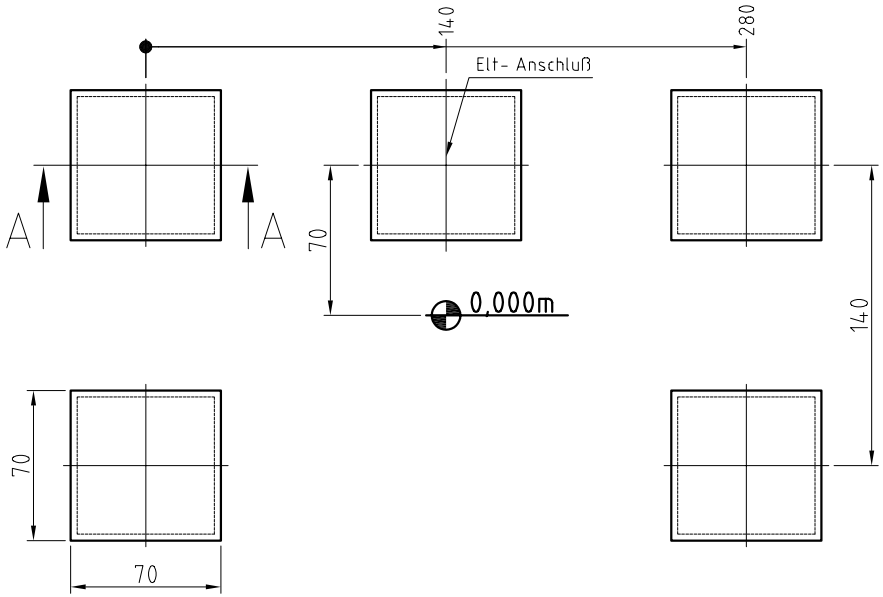

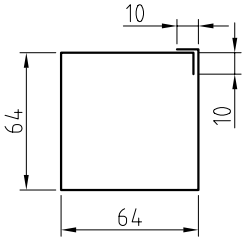

Matte Q188A - BSt 500M
44cm breit umlaufend senkrecht einlegen -
ca. 15 lfd. Meter (5 Stck. 2,76m lg.)

Schnitt A-A

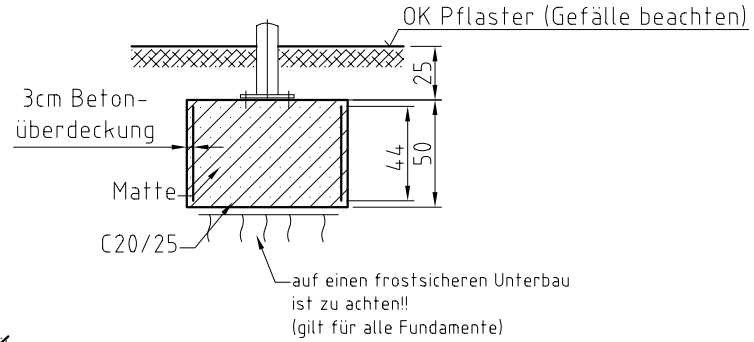

Gründung gilt für folgende Bodenbeschaffenheit:
Schluff gering plastisch Wichte = 17,5 kN/m³, Wichte unter Auftrieb = 9,5 kN/m³, Bodengruppe **HZ**, Reibungswinkel =28°, Kohäsion = 10 kN/m² oder besser.

Beachte!
Im Falle einer Abweichung der Baugrundverhältnisse die ungünstiger von den Annahmewerten zur Berechnung sind, ist der Auftraggeber bzw. der Tragwerksplaner in Kenntnis zu setzen.

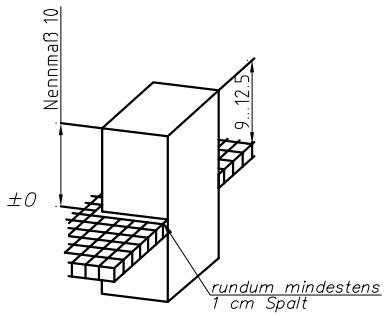

Maßangaben in cm

Achtung!
Bei Gefälle im Baubereich Rücksprache mit Fa. MHB GmbH notwendig!!

(Verwendungsbereich)				(Zul. Abw.)		(Oberfl.)	Maßstab 1:25 (Gewicht)
							(Werkstoff, Halbzeug) (Rohteil-Nr) (Modell- oder Gesenk-Nr)
					Datum	Name	
				Bearb.	24.04.03	C. Grasnick	FGU "MHB-Bad Saarow"
				Gepr.			2 Feld / D1970 / SW1400
				Norm			
							Fundamentplan — Blatt / Blätter
1	Ang. aktualisiert	12.11.09	Sch				
Zust	Änderung	Datum	Name	Ursprung			Ersatz für: / Ersatz durch: